中威密封元件
CHUNG WEI SEALING CO.,LTD

UNR

油壓內徑用

產 品 介 紹：活塞桿專用的密封件。大截面密封件可用於大範圍的壓力，有極好的耐磨性和密封能力。
主密封材料：聚氨酯（PU）
溫 度 範 圍：-20~80 度
壓　　力：350 bar / 加墊片 (BRT)：700 bar

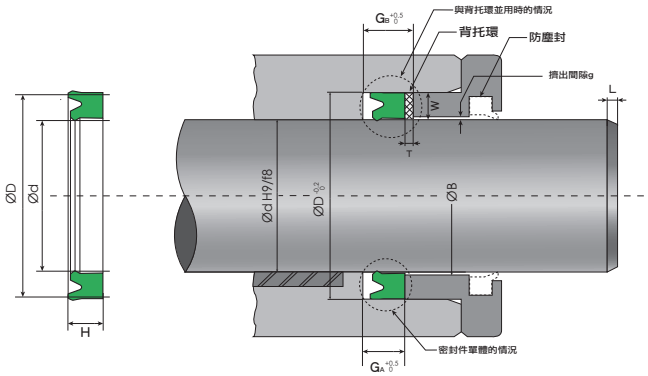

編號 Code No.	內徑 d	外徑 D	高度 H
UNR-160	160	185	16
UNR-170	170	195	16
UNR-180	180	205	16
UNR-190	190	215	16
UNR-200	200	225	16
UNR-212	212	237	19
UNR-224	224	249	19
UNR-230	230	255	19
UNR-236	236	261	19
UNR-250	250	275	19
UNR-265	265	295	19
UNR-270	270	300	19
UNR-280	280	310	19

編號 Code No.	內徑 d	外徑 D	高度 H

標記 特 表示為特殊尺寸，請來電洽詢