中威密封元件
CHUNG WEI SEALING CO.,LTD

PSD

空壓外徑用

SAKAGAMI 阪上製作所

產 品 介 紹：活塞專用橡膠密封件。兩個壓力型活塞的緊湊型填料。與 O 形圈相比，它具有出色的摩擦特性，並具有橫截面形狀設計，可抑制塌陷和扭曲的發生。

主密封材料：丁腈橡膠 (NBR) / 氟橡膠 (FKM)

溫 度 範 圍：－ 25~80 ° c

壓　　力：10 bar

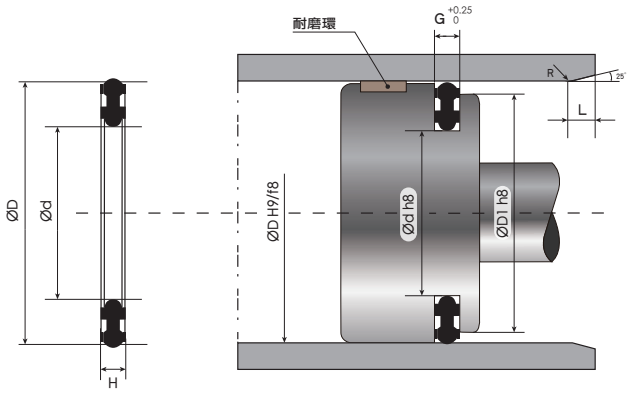

編號 Code No.	外徑 D	內徑 d	高度 H
PSD-10	10	5.4	1.6
PSD-12	12	7.4	1.6
PSD-15	15	10.4	1.6
PSD-16	16	11.4	1.6
PSD-20	20	14	2.24
PSD-25	25	17	3
PSD-30	30	22	3
PSD-32	32	24	3
PSD-38	38	30	3
PSD-40	40	32	3
PSD-44	44	36	3
PSD-50	50	40	3.8
PSD-56	56	46	3.8
PSD-60	60	50	3.8
PSD-63	63	53	3.8
PSD-70	70	55	5.6
PSD-75	75	60	5.6

編號 Code No.	外徑 D	內徑 d	高度 H
PSD-80	80	65	5.6
PSD-85	85	70	5.6
PSD-90	90	75	5.6
PSD-95	95	80	5.6
PSD-100	100	85	5.6
PSD-110	110	95	5.6
PSD-115 特	115	100	5.6
PSD-120	120	105	5.6
PSD-125	125	110	5.6
PSD-130 特	130	115	5.6
PSD-140	140	125	5.6
PSD-150	150	135	5.6
PSD-160	160	140	7.6
PSD-175 特	175	155	7.6
PSD-180	180	160	7.6
PSD-200	200	180	7.6
PSD-250	250	230	7.6
PSD-300	300	280	7.6

標記 特 表示為特殊尺寸，請來電洽詢