中威密封元件
CHUNG WEI SEALING CO.,LTD

PDU

空壓防塵用

SAKAGAMI 阪上製作所

產 品 介 紹：往復運動用防塵密封件，以防止灰塵從外部進入，以保護填料和軸承設備並保持密封功能。
主密封材料：丁腈橡膠 (NBR)/ 氟橡膠（FKM)
溫 度 範 圍：－ 20 ～ 120 ° c
壓　　力：無

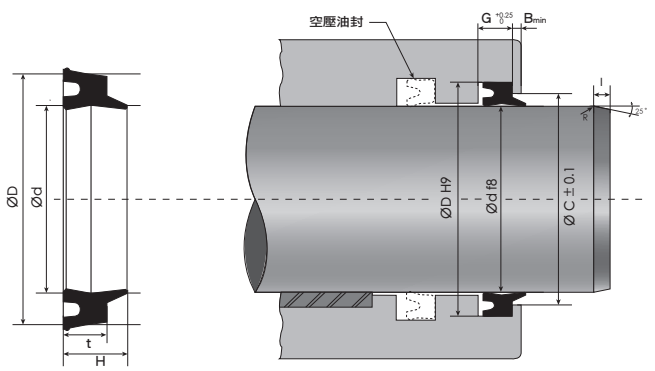

編號 Code No.	內徑 d	外徑 D	高度 t	高度 H
PDU-6	6	10	3	4.4
PDU-8	8	12	3.5	4.9
PDU-10	10	14	3.5	4.9
PDU-12	12	16	3.5	4.9
PDU-12 特	12	18	4	6
PDU-14	14	18	3.5	4.9
PDU-16	16	24	5.5	7.3
PDU-20	20	28	5.5	7.5
PDU-25	25	33	5.5	7.5
PDU-30	30	40	6.5	8.5
PDU-32	32	42	6.5	8.5
PDU-35	35	45	6.5	8.5
PDU-36	36	46	6.5	8.5
PDU-40	40	50	6.5	8.5
PDU-45	45	55	6.5	8.5
PDU-50 特	50	60	6.5	8.5

編號 Code No.	內徑 d	外徑 D	高度 t	高度 H

標記 特 表示為特殊尺寸，請來電洽詢