中威密封元件
CHUNG WEI SEALING CO.,LTD

NCF 三片組

油壓外徑用

產 品 介 紹：三件組雙向活塞密封件，建設機械用。POM 優點為耐磨性高、摩擦係數低、耐熱性高、良好的電氣和介電性能、吸水率低

主 密 封 材 料：丁腈橡膠（NBR）＋帆布 + 聚甲醛（POM）

溫 度 範 圍：-30~100 ° c

壓 力：450 bar

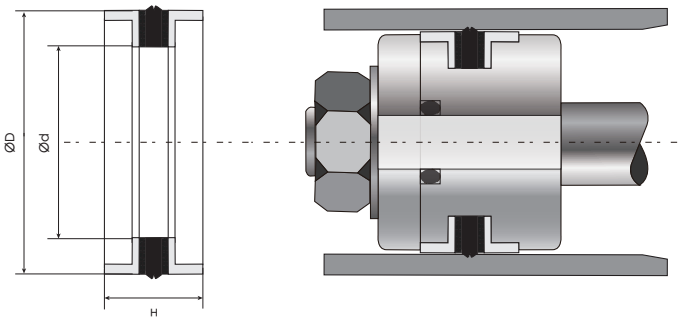

編號 Code No.	外徑 D	內徑 d	高度 H
NCF - 70-3	70	58	15
NCF - 80-3	80	68	15
NCF - 90-3	90	78	15
NCF - 100-3	100	88	15
NCF - 110-3	110	98	15
NCF - 120-3	120	108	15

編號 Code No.	外徑 D	內徑 d	高度 H

標記 特 表示為特殊尺寸，請來電洽詢