中威密封元件
CHUNG WEI SEALING CO.,LTD

HSD

油壓外徑用

產 品 介 紹：雙壓力型填料可實現薄型活塞設計。與 O 形圈相比，
它具有穩定的密封性能，不會扭曲或滾動損壞。

主密封材料：丁腈橡膠 NBR

溫 度 範 圍：-10~80 ° c

壓　　力：140 bar / 加墊片 (BRT)：210 bar

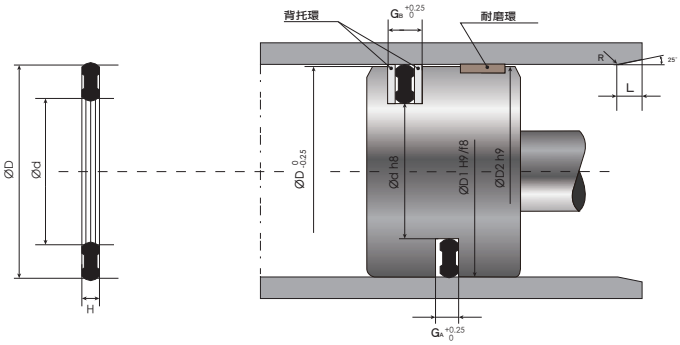

編號 Code No.	外徑 D	內徑 d	高度 H
HSD-20	20	14	1.9
HSD-25	25	17	2.6
HSD-30	30	22	2.6
HSD-32	32	24	2.6
HSD-35	35	27	2.6
HSD-40	40	32	2.6
HSD-45	45	35	3.4
HSD-50	50	40	3.4
HSD-55	55	45	3.4
HSD-60	60	50	3.4
HSD-63	63	53	3.4
HSD-65	65	55	3.4
HSD-70	70	55	5.2
HSD-80	80	65	5.2
HSD-90	90	75	5.2
HSD-100	100	85	5.2

編號 Code No.	外徑 D	內徑 d	高度 H

標記 特 表示為特殊尺寸，請來電洽詢