中威密封元件
CHUNG WEI SEALING CO.,LTD

EU

空壓內徑用

PARKER

產 品 介 紹：E U是氣缸的活塞桿密封件和刮水器，結合了密封、擦拭和固定功能。
堅固的設計，具有極強的耐磨性。低壓縮變形。密封唇和刮水唇的配合
幾何形狀可實現良好的摩擦係數並延長使用壽命。

主密封材料：聚氨酯橡膠 PU

溫 度 範 圍：－ 35 ～ 80 ° c

壓　　力：<16 bar

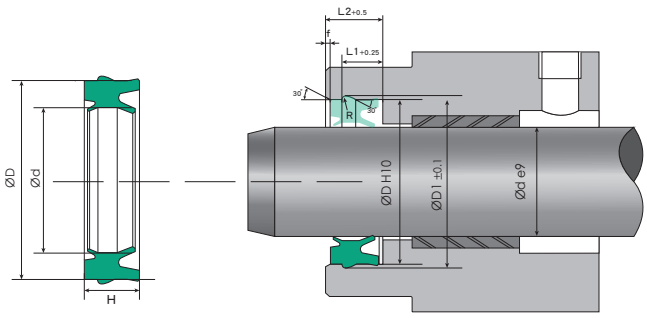

編號 Code No.	內徑 d	外徑 D	高度 H
EU 1018 特	10	18	10.7
EU 1219 特	12	19	10
EU 1205 特	12	20	10.7
EU 1222	12	22	10.7
EU 1424 特	14	24	10.7
EU 1626	16	26	10.7
EU 1826 特	18	26	10.7
EU 1828 特	18	28	10.7
EU 2029	20	30	10.7
EU 2205 特	22	32	11.2
EU 2535	25	35	11.2
EU 3040 特	30	40	11.2
EU 3242	32	42	11.2
EU 4050	40	50	11.2
EU 4555 特	45	55	11.2
EU 5060 特	50	60	11.2
EU 6375 特	63	75	13

編號 Code No.	內徑 d	外徑 D	高度 H

標記 特 表示為特殊尺寸，請來電洽詢