中威密封元件
CHUNG WEI SEALING CO.,LTD

DWI

油壓防塵用

NOK 株式會社

產　品　介　紹：往復運動用防塵密封件，以防止灰塵從外部進入，以保護填料和軸承設備並保持密封功能。外殼有金屬包覆設計，適用於震動大的建設機械或高壓油缸。

主 密 封 材 料：聚氨酯橡膠（PU）＋金屬環

溫　度　範　圍：－ 55 ～ 100 ° c

壓　　力：無

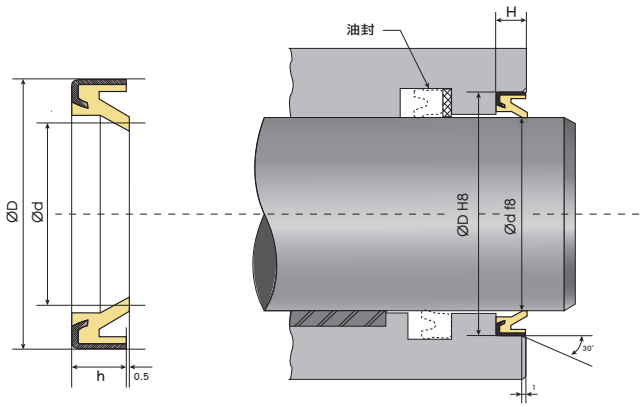

編號 Code No.	內徑 d	外徑 D	高度 h
FD2041F0 特	35	47	7
FD2342G0	40	52	7
FD2633H0	45	57	7
FD2831F0	50	62	7
	50	64	8
FD3033F0	55	69	8
FD3187H0	60	74	8
FD3381I0	65	79	8
FD3493I0	70	84	8
FD3596F0	75	89	8
FD3720G0	80	94	8
FD3828H0	85	99	8
FD3913F0	90	104	8
FD4046F0	100	114	8
FD4196F0	110	126	9
FD4326F0	120	136	9
FD4438G0	130	146	9

編號 Code No.	內徑 d	外徑 D	高度 h
FD4533G0	140	160	10

標記 特 表示為特殊尺寸，請來電洽詢